Stazione motrice - tenditrice

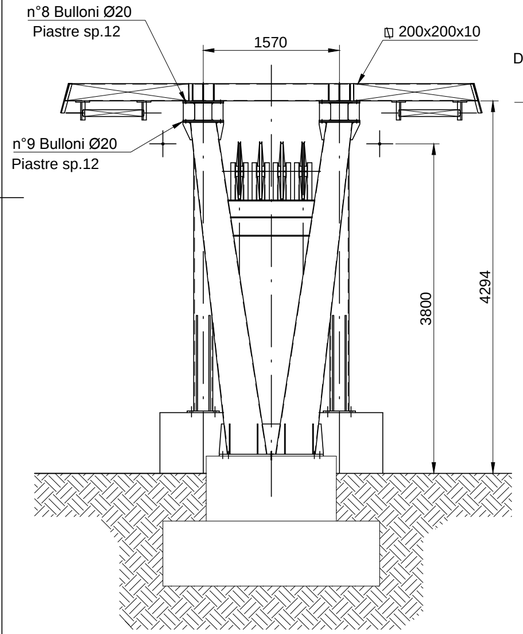

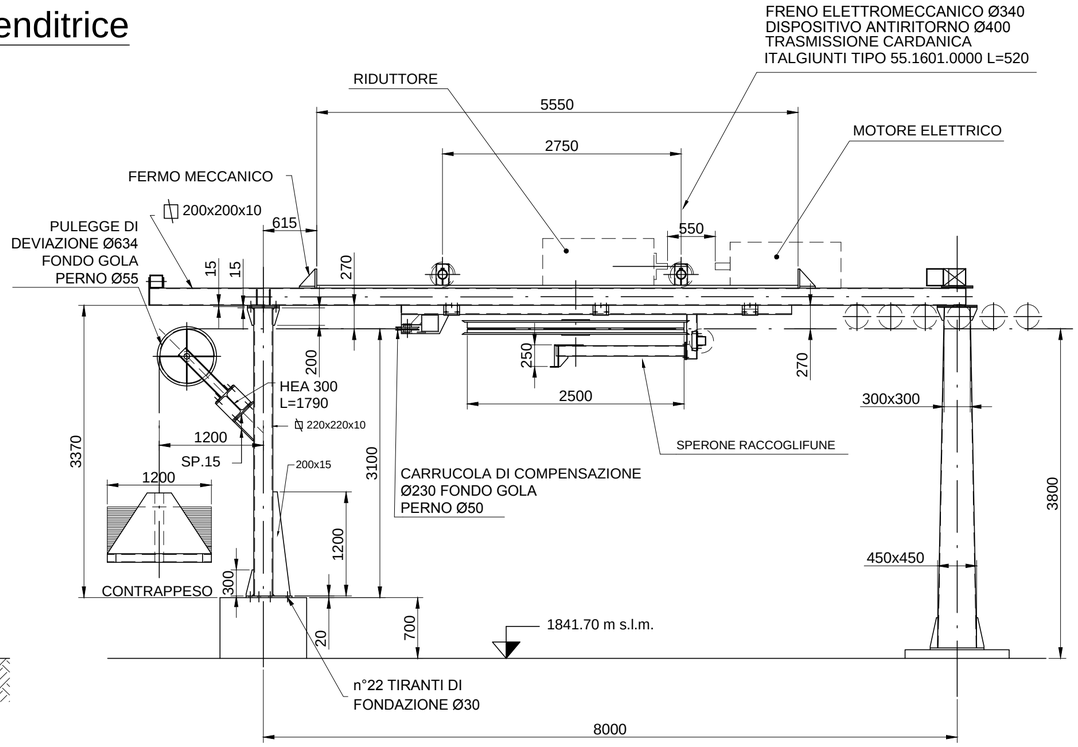

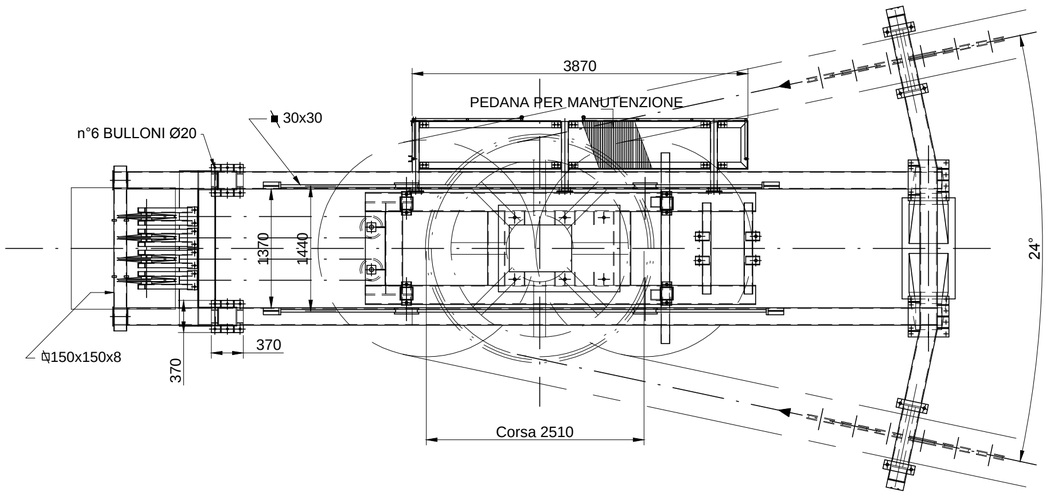

UNIONE MONTANA ALPI GRAIE

CITTA' METROPOLITANA DI TORINO

PROGETTO NUOVA SCIOVIA "COLLE DELLE LANCE"

ITALIA	REGIONE PIEMONTE	PROVINCIA DI TORINO	COMUNE DI USSEGLIO

PROGETTO DEFINITIVO

OGGETTO DELL'ELABORATO

COMPLESSIVO STAZIONE DI VALLE
(MOTRICE - TENDITRICE)

Scala 1:50

CODICE GENERALE ELABORATO

COMMESSA	CODICE OPERA	AREA PROGETTAZIONE	LIVELLO PROGETTO	N° ELABORATO	VERSIONE
ST122-20	RICDL	RI	D	1.9.5	0

IDENTIFICAZIONE FILE : ST122-20_RICDL_RI_D_1.9.5_0 .dwg

Versione	Data	Disegnato	Approvato	Oggetto
0	01/2020	MG	FB	Prima emissione
1				
2				
3				

RESPONSABILE DEL PROGETTO

BBE Bettini Belmondo Engineering

- dott. ing. Francesco BELMONDO

PROGETTISTI

BBE Bettini Belmondo Engineering

- dott. ing. Francesco BELMONDO
- dott. ing. Alberto BETTINI

TIMBRI - FIRME

ORDINE DEGLI INGEGNERI DELLA PROVINCIA DI TORINO
Dott. Ing. BETTINI ALBERTO N. 6760 F

ORDINE DEGLI INGEGNERI PROVINCIA DI TORINO
Dott. Ing. Francesco BELMONDO N. 6357 F

RESPONSABILE DEL PROCEDIMENTO

arch. Marco MICHELOTTI

FIRMA:

BBE Studio Ing. Associati - *V* ia Brunetta, 12 - 10059 SUSA (TO)
Tel. 0122/32897 - Fax 0122/738012
e-mail info@bbesrl.it
P.IVA 07147450014

Questo elaborato è di proprietà del l'Unione Montana Alpi Graie - Città Metropolitana di Torino
Qualsiasi divulgazione o riproduzione anche parziale deve essere espressamente autorizzata